PORTAS INTERNAS

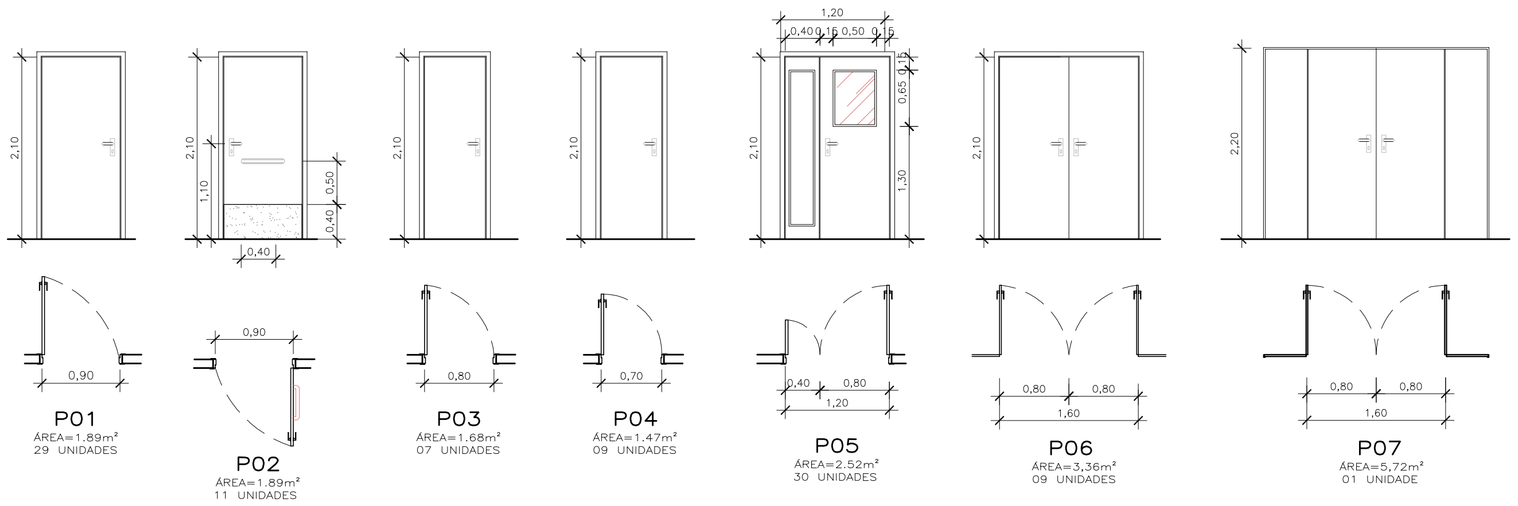

QUADRO DE ESQUADRIAS - PORTAS INTERNAS						
		DIMENSÃO (m)	QUANTIDADES			
			9°P.	10°P.	11°P.	12°P.
CÓD.	DESCRIÇÃO					
P01	PORTA DE MADEIRA MACIÇA, 1 FOLHA DE ABRIR, PINTADA.	0.90x2.10	14	14	13	-
P02	PORTA DE MADEIRA MACIÇA, 1 FOLHA DE ABRIR, PINTADA, COM BARRA E REVESTIMENTO RESISTENTE À IMPACTOS NA PARTE INFERIOR DA FOLHA DA PORTA, CONFORME NBR 9050.	0.90x2.10	02	02	03	04
P03	PORTA DE MADEIRA SEMI-OCA, 1 FOLHA DE ABRIR , PINTADA.	0.80x2.10	02	02	03	-
P04	PORTA DE MADEIRA SEMI-OCA, 1 FOLHA DE ABRIR , PINTADA.	0.70x2.10	02	02	02	03
P05	PORTA DE MADEIRA SEMI-OCA, 2 FOLHAS DE ABRIR , PINTADA.	0.80x2.10 + 0.40x 2.10	10	10	10	-
P06	PORTA DE MADEIRA SEMI-OCA, 2 FOLHAS DE ABRIR, PINTADA.	1.60x2.10	01	02	03	03
P07	PORTA DE VIDRO TEMPERADO 10mm, 2 FOLHAS DE ABRIR E BANDEIRAS LATERAIS FIXAS.	2,60x2.10	-	-	01	-

OBS.:

AS ESQUADRIAS EXISTENTES, ASSIM COMO OS VÃOS EXISTENTES, DEVEM TER TODAS AS DIMENSÕES CONFERIDAS NO LOCAL.

PORTAS EXTERNAS

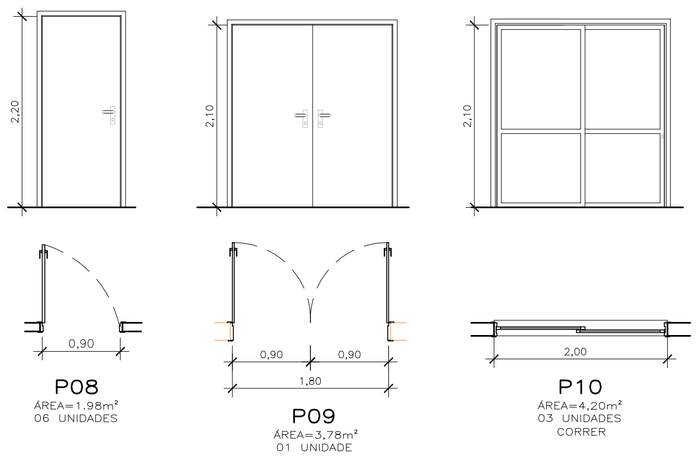

QUADRO DE ESQUADRIAS - PORTAS EXTERNAS						
		DIMENSÃO (m)	QUANTIDADES			
			9°P.	10°P.	11°P.	12°P.
CÓD.	DESCRIÇÃO					
P08	PORTA DE ALUMÍNIO ANODIZADO BRONZE	0.90x2.20	02	02	02	-
P09	PORTA DE MADEIRA MACIÇA, 2 FOLHAS DE ABRIR, PINTADA.	1.80x2.10	01	-	-	-
P10	PORTA DE ALUMÍNIO ANODIZADO BRONZE, COM VIDRO TEMPERADO 10mm, 2 FOLHAS DE CORRER.	2.00x2.10	-	-	-	03

OBS.:

AS ESQUADRIAS EXISTENTES, ASSIM COMO OS VÃOS EXISTENTES, DEVEM TER TODAS AS DIMENSÕES CONFERIDAS NO LOCAL.

JANELAS INTERNAS

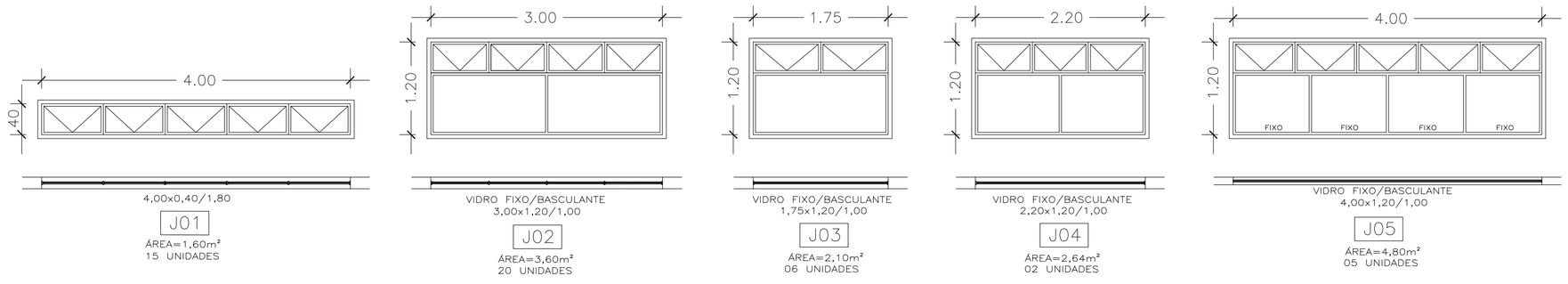

DETALHAMENTO ESQUADRIAS
ESC.:1/50

QUADRO DE ESQUADRIAS - JANELAS INTERNAS							
CÓD.	DESCRIÇÃO	DIMENSÃO (m)	PEITORIL (m)	QUANTIDADES			
				9°P.	10°P.	11°P.	12°P.
J01	JANELA DE ALUMÍNIO ANODIZADO BRONZE, 4 BANDEIRAS FIXAS E 4 BASCULANTES (COMANDO LONGO), VIDRO TRANSPARENTE 4mm	4.00X0.40	1.80	07	04	04	-
J02	JANELA DE ALUMÍNIO ANODIZADO BRONZE, VIDRO FIXO COM BANDEIRA SUPERIOR BASCULANTE (COMANDO LONGO), VIDRO TRASPARENTE 4mm	3.00X1.20	1.00	06	07	06	01
J03	JANELA DE ALUMÍNIO ANODIZADO BRONZE, VIDRO FIXO COM BANDEIRA SUPERIOR BASCULANTE (COMANDO LONGO), VIDRO TRASPARENTE 4mm	1.75X1.20	1.00	03	02	01	-
J04	JANELA DE ALUMÍNIO ANODIZADO BRONZE, VIDRO FIXO COM BANDEIRA SUPERIOR BASCULANTE (COMANDO LONGO), VIDRO TRASPARENTE 4mm	2.20x1.20	1.00	-	01	01	-
J05	JANELA DE ALUMÍNIO ANODIZADO BRONZE, VIDRO FIXO 4 BANDEIRAS FIXAS E 4 BASCULANTES (COMANDO LONGO), VIDRO TRANSPARENTE 4mm	4.00X1.20	1.00	-	02	03	-

OBS.:

AS ESQUADRIAS EXISTENTES, ASSIM COMO OS VÃOS EXISTENTES, DEVEM TER TODAS AS DIMENSÕES CONFERIDAS NO LOCAL.

'SAR ESPESSURAS (BAIXO EM PRETO

'Cor (256.	Espessura (mm)
1	0,1
2	0,2
3	0,3
4	0,4
5	0,5
6	0,6
7	0,2
8	0,1
9	0,1

'SAR ESPESSURAS (BAIXO EM CINZA

250	0,15	67%
251	0,15	54%
252	0,15	40%
253	0,15	28%
254	0,15	13%
255	0,15	1,3%

'SAR ESPESSURAS (BAIXO EM CORES

10	0,1
50	0,1
90	0,1

PLOTAR: 1/0.001

INSTITUTO FEDERAL DE EDUCAÇÃO, CIÊNCIA E TECNOLOGIA
RIO GRANDE DO SUL

CAMPUS PORTO ALEGRE
Rua Coronel Vicente, 281, Bairro Centro, Porto Alegre, RS

ASSUNTO:
DETALHAMENTO ESQUADRIAS

OBRA:
REFORMA SEDE CENTRO - BLOCO B

PROJETO:
ARQUITETÔNICO

PROJETO:
MILENE LISKA
Arquiteta – CAU/RS
A29335-0

LUIZA LIDDER
Arquiteta – CAU/RS
A58048-1

EXECUÇÃO:

ESCALA: INDICADA

ARQUIVO: .DWG

DESENHO: ANTHONY

DATA: MAR/2014

PRANCHA: 14