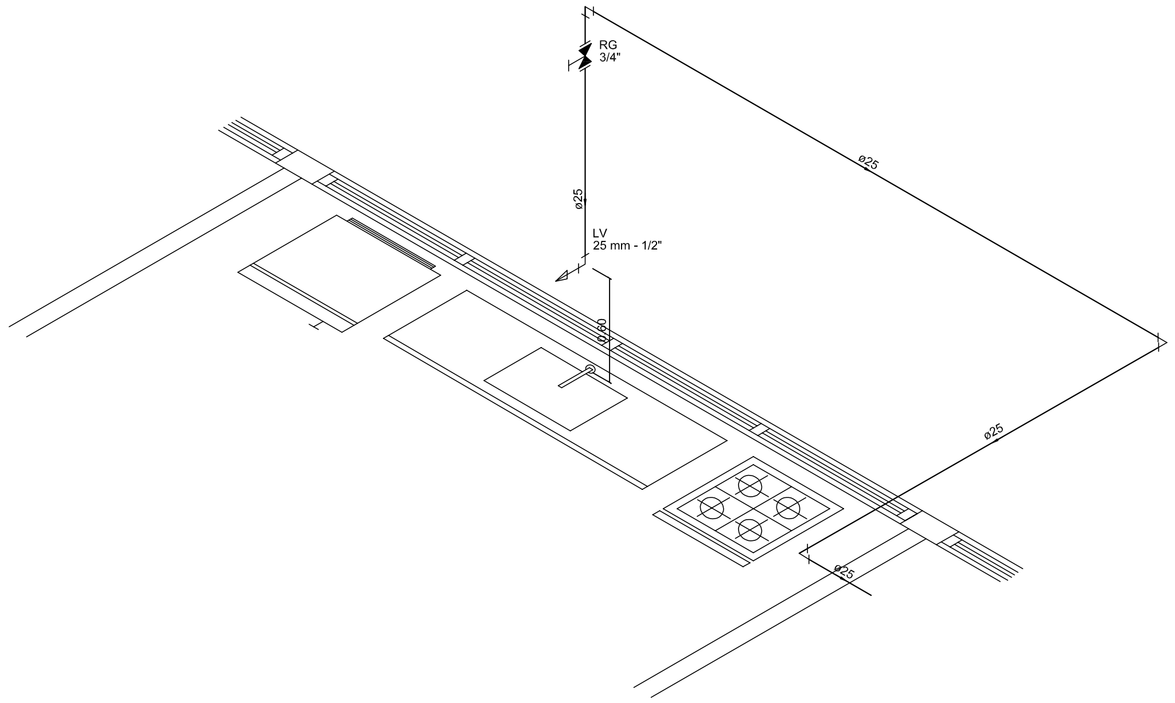

Detalhe Isométrico H1
Escala 1:25

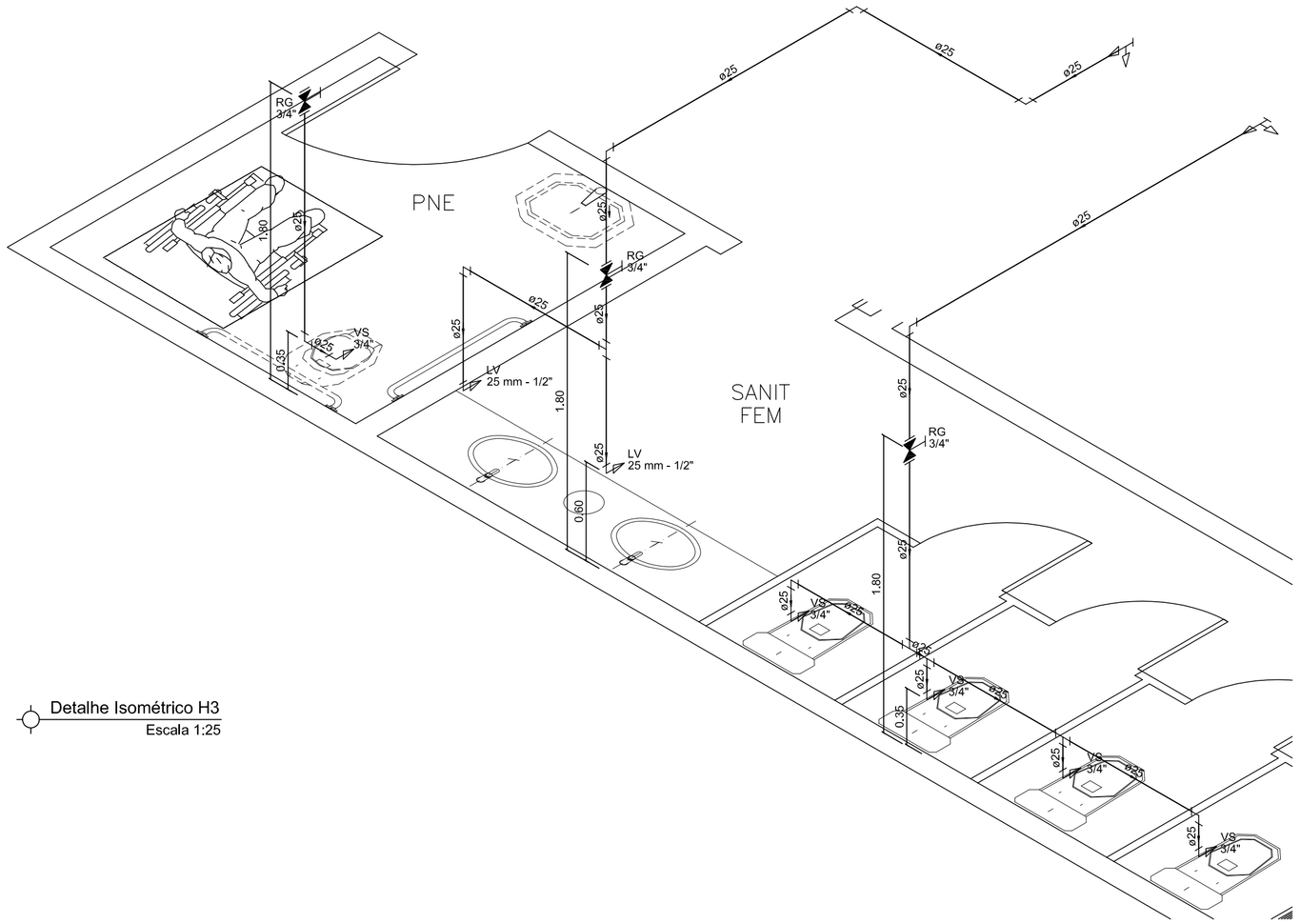

Detalhe Isométrico H3
Escala 1:25

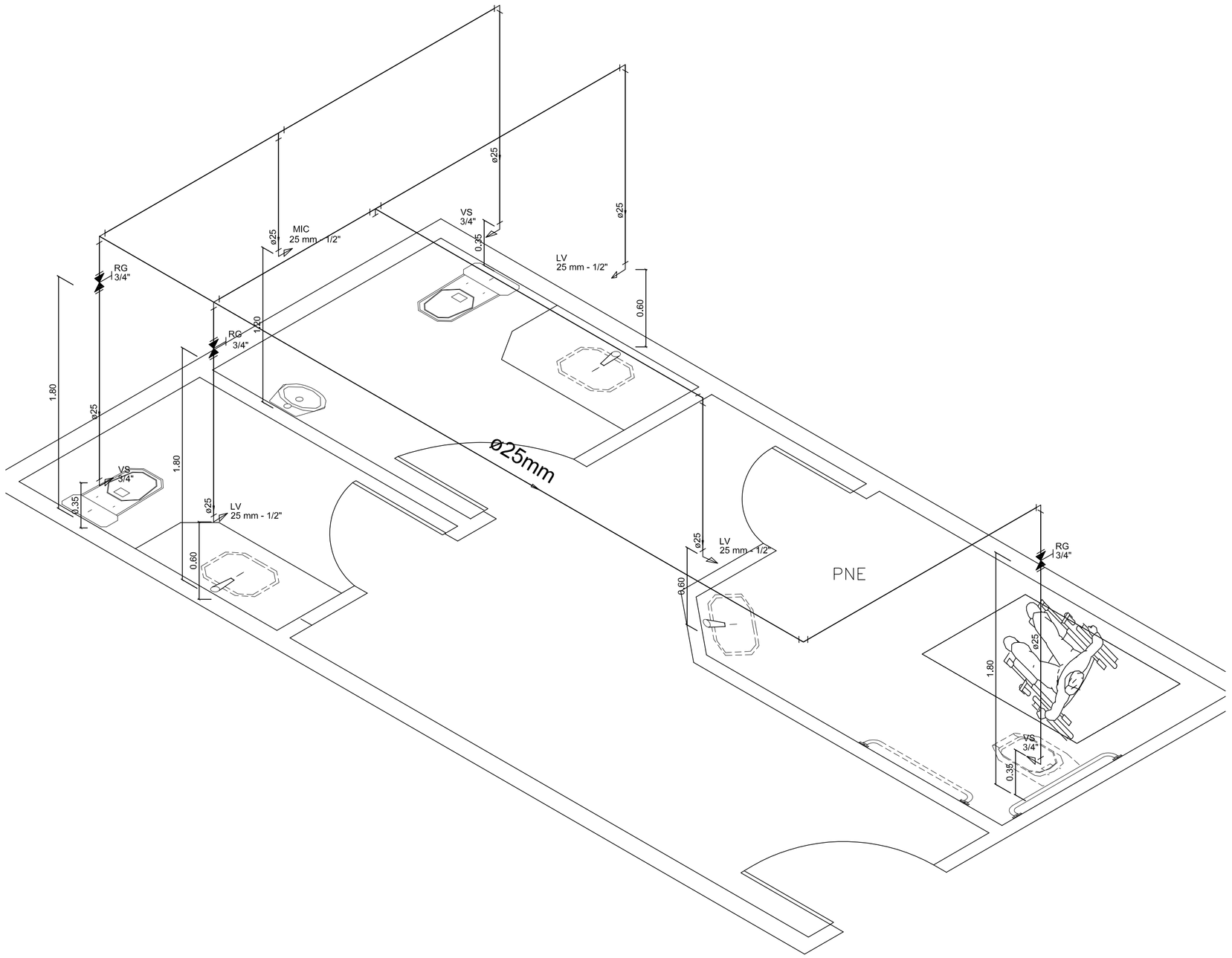

Detalhe Isométrico H2
Escala 1:25

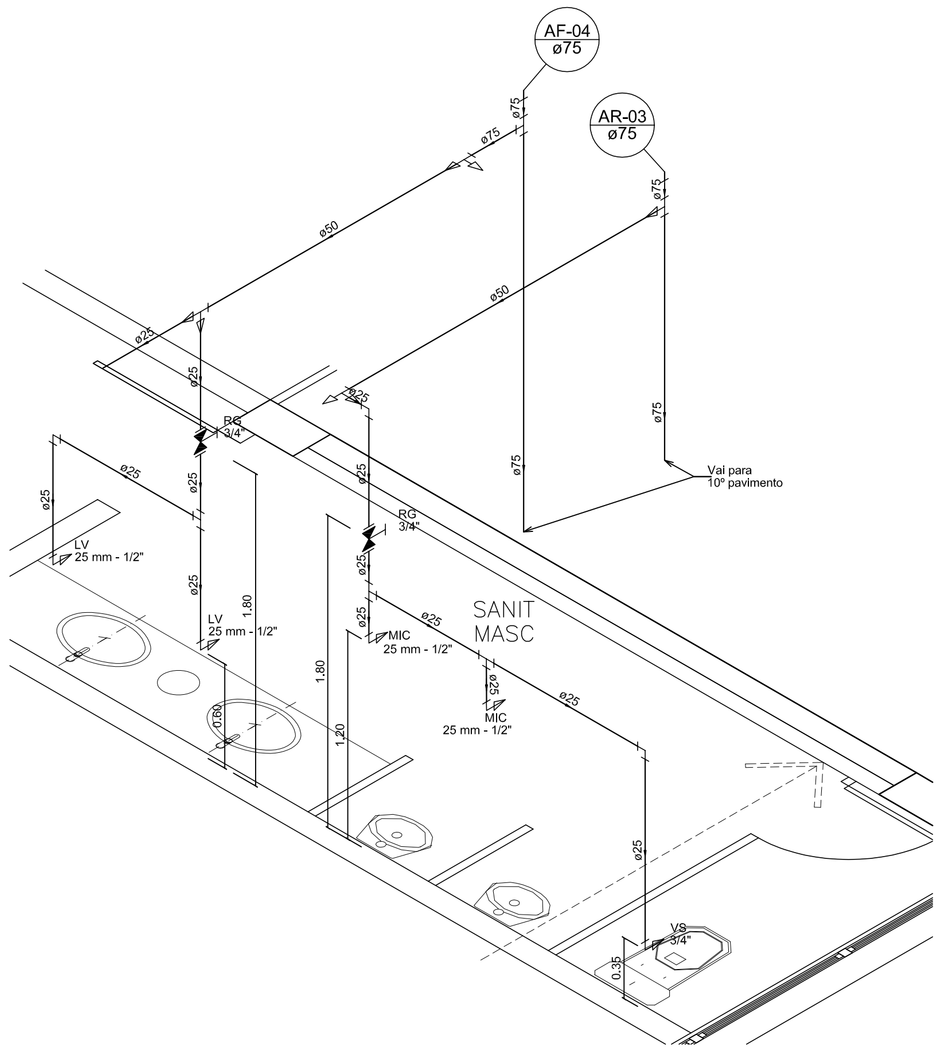

Detalhe Isométrico H4
Escala 1:25

LEGENDA

BA	BANHEIRA
BI	BIDÊ
CH	CHUVEIRO
DH	DUCHA HIGIÊNICA
FIL	FILTRO
LV	LAVATÓRIO
MLL	MÁQUINA DE LAVAR LOUÇA
MLR	MÁQUINA DE LAVAR ROUPA
PIA	PIA
RG	REGISTRO DE GAVETA
RP	REGISTRO DE PRESSÃO
TJ	TORNEIRA DE JARDIM
TLR	TANQUE DE LAVAR ROUPA
———	TUBULAÇÃO DE ÁGUA FRIA
- - - - - -	TUBULAÇÃO DE ÁGUA FRIA PELO PISO
———	TUBULAÇÃO DE ALIMENTAÇÃO
- - - - - -	TUBULAÇÃO DE ALIMENTAÇÃO PELO PISO
———	TUBULAÇÃO DE REUSO
- - - - - -	TUBULAÇÃO DE REUSO PELO PISO

Água Fria — Diâmetro da Prumada — AF / ø — COLUNA DE ÁGUA FRIA

Alimentação — Diâmetro do Recalque — AL / ø — COLUNA DE ALIMENTAÇÃO

Água Reuso — Diâmetro do Recalque — AR / ø — COLUNA DE ÁGUA REUSO

ENGENHARIA

Rua Bougainville. Qd. 03, Lt. 46 – Box 8 – Conjunto Sabiá, Senador Canedo/GO - e-mail: brazcampos@uol.com.br - Fones: (62) 3941-8808 / (62) 9971-9693

HIDRÁULICO

IFRS - CAMPUS PORTO ALEGRE
LABORATÓRIOS DO BLOCO B

Interessado: Instituto Federal do Rio Grande do Sul
Campus Porto Alegre

Autor: Eng° Braz Campos - CREA 7044/D - GO

ARQUIVO: IFRS - Porto Alegre - Laboratórios - Hidráulico - 11.03.13

ÁREA DO TERRENO: -

ÁREA PERMEÁVEL: -

ÁREA CONSTRUÍDA: 9º Pav. ao 12º Pav. Área total: 6.952,92m²

Nº PAVIMENTOS: 05 (Cinco)

CONTEÚDO: Detalhes Isométricos H1-H9 Legenda

DESENHISTA: Wallace Oliveira

FOLHA: 06/10

ENDEREÇO: Av Cel. Vicente, 281 - Bairro Centro - Porto Alegre/RS

DATA: Março / 2013

REVISÃO:

	DATA	MOTIVO	REVISOR
	19/02/2013	Projeto Finalizado	Wallace
REV 01	11/03/2013	Alterações a pedido do orgão	Wallace

APROVAÇÃO: