PRÉDIO A - 6° PAV.
LAB. DE BIOTECNOLOGIA
E LAB. DE BIBLIOTECONOMIA

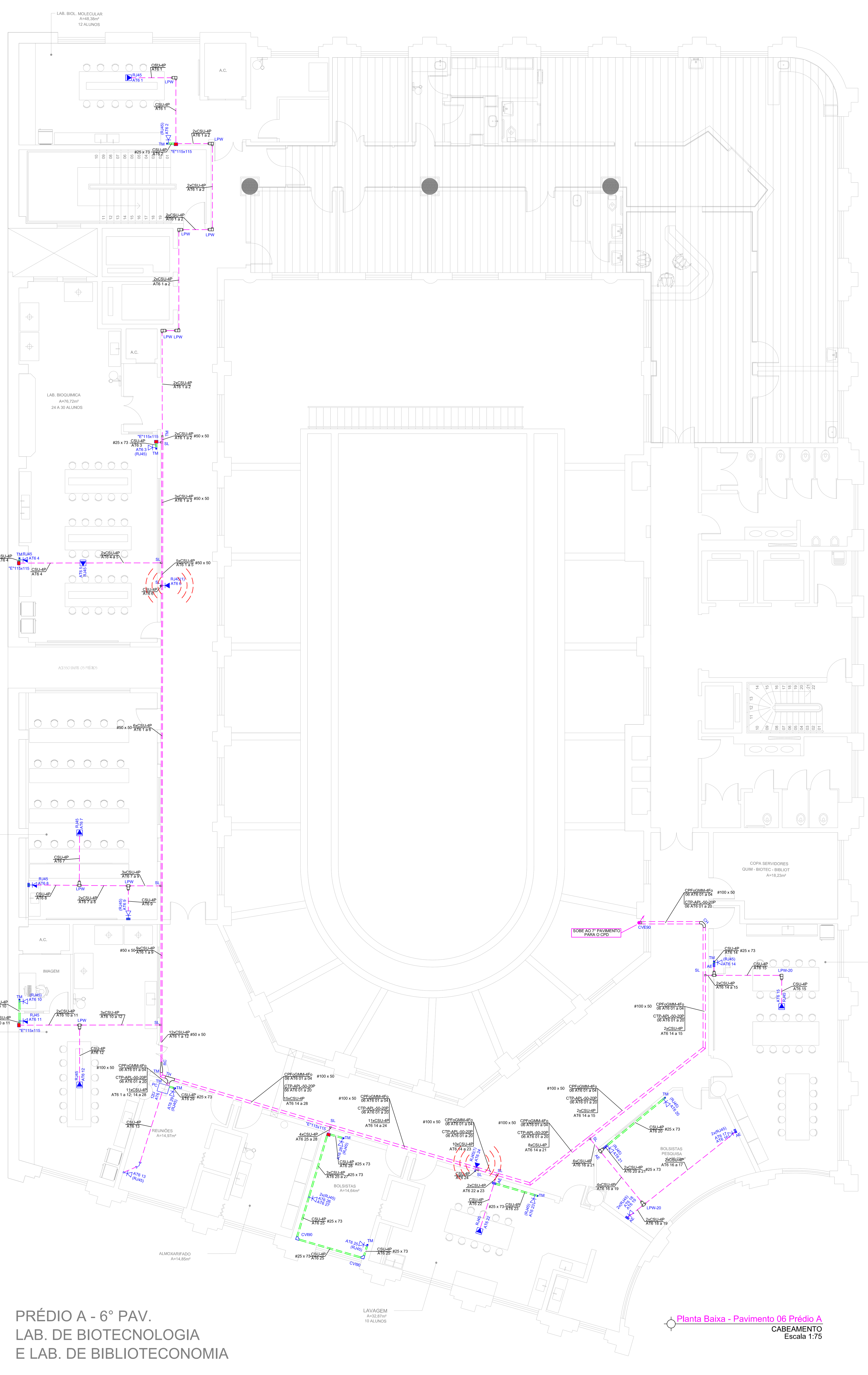

Planta Baixa - Pavimento 06 Prédio A
CABEAMENTO
Escala 1:75

Plano de face do rack (AT6)

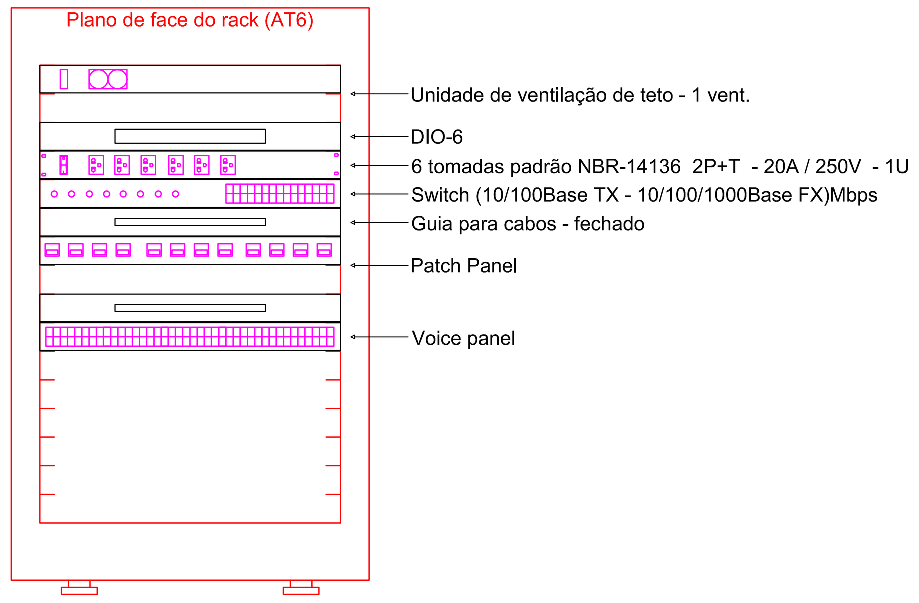

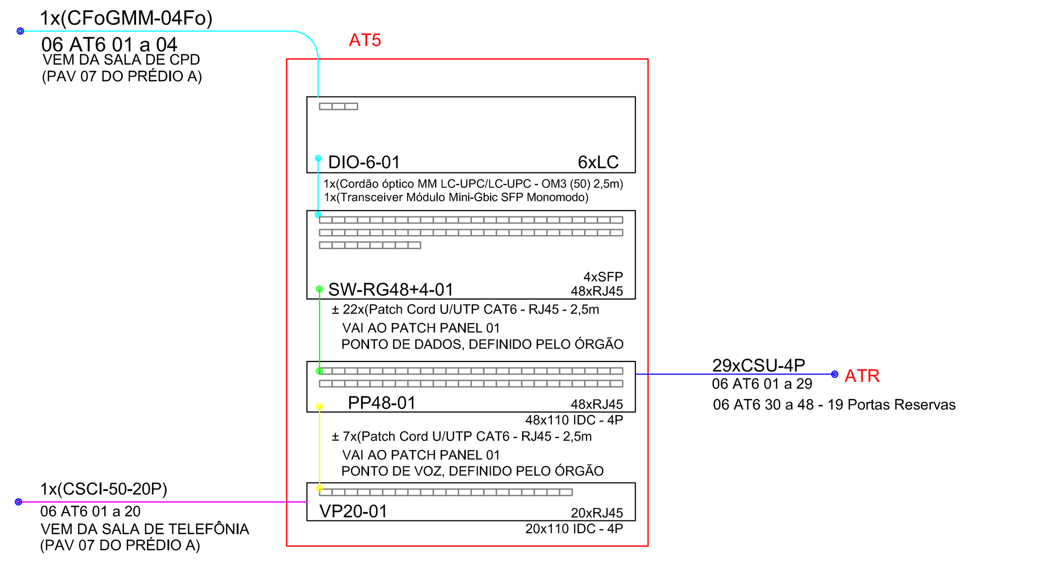

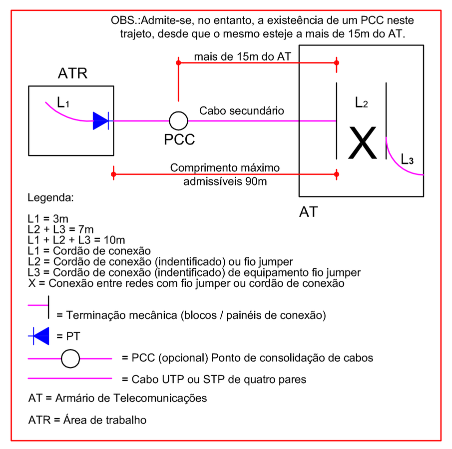

DIAGRAMA ESQUEMÁTICO (CROSS CONNECT) - GENERICO
PONTOS DE DADOS E VOZ DEFINIDO PELO ORGÃO

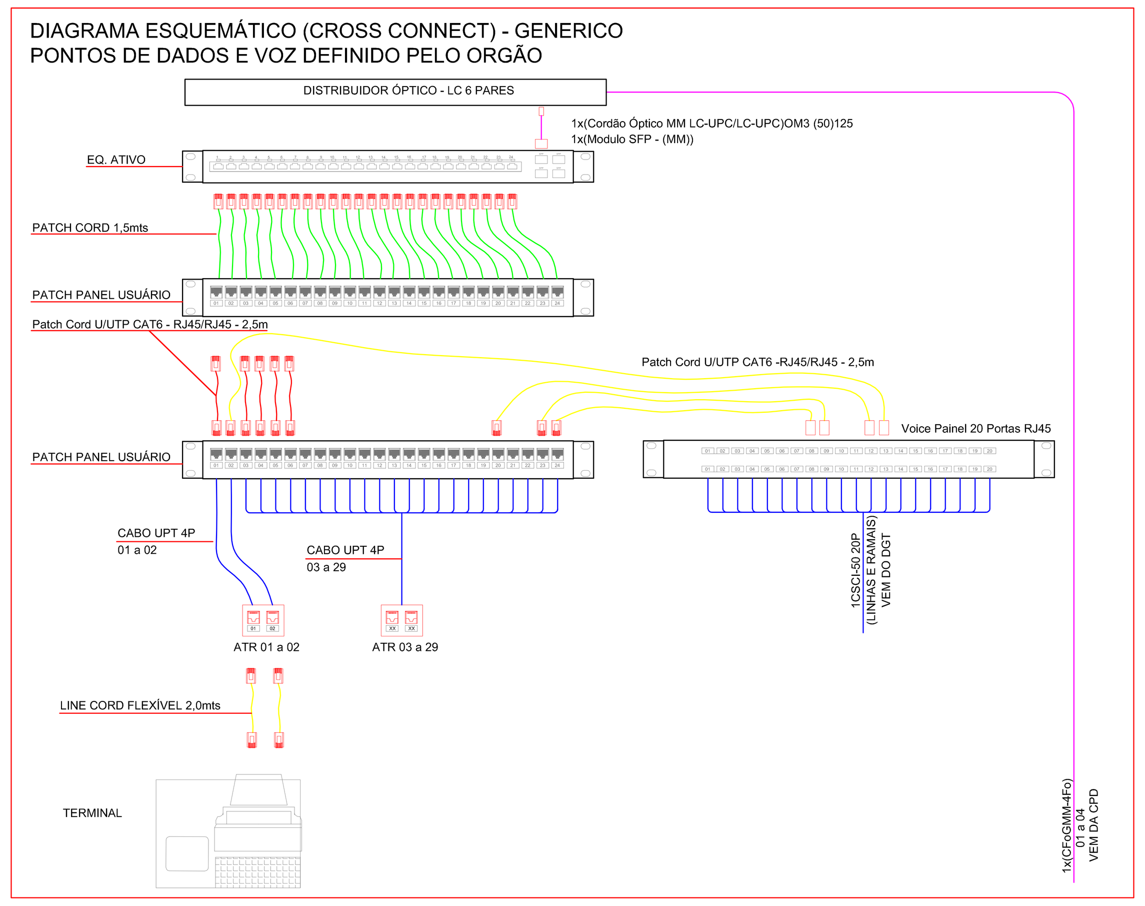

MAPA DE CABOS DO PAVIMENTO 6

Cabo UTP cat. 6 - 4 pares trançados e fios sólidos isolados de cobre, 23AWG, capa externa de PVC não propagante de chama na cor azul. para sistema de cabeamento em distribuição horizontal ou vertical.

Cabo	Extremidade 1	Extremidade 2	Comprimento (m)
CSU AT6 1	AT6 PP01	AT6 1	56.28
CSU AT6 2	AT6 PP01	AT6 2	53.66
CSU AT6 3	AT6 PP01	AT6 3	35.32
CSU AT6 4	AT6 PP01	AT6 4	35.98
CSU AT6 5	AT6 PP01	AT6 5	31.17
CSU AT6 6	AT6 PP01	AT6 6	26.06
CSU AT6 7	AT6 PP01	AT6 7	18.74
CSU AT6 8	AT6 PP01	AT6 8	19.35
CSU AT6 9	AT6 PP01	AT6 9	16.27
CSU AT6 10	AT6 PP01	AT6 10	17.61
CSU AT6 11	AT6 PP01	AT6 11	15.10
CSU AT6 12	AT6 PP01	AT6 12	12.59
CSU AT6 13	AT6 PP01	AT6 13	8.18
CSU AT6 14	AT6 PP01	AT6 14	36.00
CSU AT6 15	AT6 PP01	AT6 15	39.69
CSU AT6 16	AT6 PP01	AT6 16	35.45
CSU AT6 17	AT6 PP01	AT6 17	35.45
CSU AT6 18	AT6 PP01	AT6 18	30.99
CSU AT6 19	AT6 PP01	AT6 19	30.99
CSU AT6 20	AT6 PP01	AT6 20	33.00
CSU AT6 21	AT6 PP01	AT6 21	27.96
CSU AT6 22	AT6 PP01	AT6 22	22.15
CSU AT6 23	AT6 PP01	AT6 23	24.09
CSU AT6 24	AT6 PP01	AT6 24	18.26
CSU AT6 25	AT6 PP01	AT6 25	22.95
CSU AT6 26	AT6 PP01	AT6 26	16.31
CSU AT6 27	AT6 PP01	AT6 27	16.31
CSU AT6 28	AT6 PP01	AT6 28	14.72
CSU AT6 29	AT6 PP01	AT6 29	1.65

LEGENDA

- PC AT XxU — Gabinete fechado 19" - porta perfurada bipartida" xx U's 16U (830 x 650 x 670mm)
- XPW — Condulete Aluminio 4x2" tipo "XPW" - sobrepor com conector tipo encaixe 1" e placa fechada.
- LPW — Condulete Aluminio 4x2" tipo "LPW" - sobrepor com conector tipo encaixe 1" e placa fechada.
- Curva 45° longa - 1" em aço galvanizado com luva.
- "E"115x115 — Caixa de Derivação tipo "E" de Eletrodutos para Dutos de Aluminios 73x25mm
- CVI90 — Curva vertical interna 90° Raio 60mm, encaixe diretamente no perfil do duto e possuem acabamento igual a tampa a ser utilizada
- TM — Tampa terminais são usados para dar acabamento em dutos
- CVI45 — Curva vertical Interno 45° raio min. 50mm - com acesso em aluminio adaptáveis a todos os dutos da mesma altura
- AE — adaptadores de dutos de aluminios com eletrodutos
- RJ45 02 AT4 407 — Ponto de dados ou voz, 1 módulo RJ45 - sobrepor a alvenaria a 30cm do piso acabado instalado em Suporte de Equipamentos Plus, placa 4x2 para Dutos de Aluminio linha STD (Ref. Dutotec ou equivalente técnico)
- 2x(RJ45) 02 AT4 242 — Ponto de dados e voz, 2 módulo RJ45 - sobrepor a alvenaria a 30cm do piso acabado instalado em Suporte de Equipamentos Plus, placa 4x2 para Dutos de Aluminio linha STD (Ref. Dutotec ou equivalente técnico)
- 2x(RJ45) 02 AT4 242 — Ponto de dados e voz, 2 módulo RJ45 - sobrepor a alvenaria a 110cm do piso acabado instalado em Suporte de Equipamentos Plus, placa 4x2 para Dutos de Aluminio linha STD (Ref. Dutotec ou equivalente técnico)
- RJ45 02 AT4 386 — Ponto de rede Wireless, 1 módulo RJ45 - sobrepor, instalado em caixa de aluminio 4x2" c/ placa branca a ±230cm do piso acabado.
- CIV — Curva de inversão C/Tampa / Eletrocalha.
- CVE90 — Curva Vertical Externa 90° C/Tampa / Eletrocalha.
- CH — Curva horizontal 90° C/Tampa / Eletrocalha.
- RC — Redução concentrica C/Tampa / Eletrocalha.
- SL — Saída Lateral para eletroduto 1" / Eletrocalha.
- TH — T horizontal 90° - C/Tampa / Eletrocalha.
- TM — Terminal de fechamento / Eletrocalha.
- Ponto de rede sem fio (RJ 45) WIRELESS.
- SL — DERIVAÇÃO HORIZONTAL DE ELETROCALHA P/ ELETRODUTO RÍGIDO COM PARAFUSO E PORCA ADEQUADOS P/ INSTALAÇÃO
- ELETROCALHA — ELETROCALHA LISA TIPO "C" COM TAMPA, EM AÇO GALVANIZADO À FOGO SEGUNDO NORMA NBR6323 ACABAMENTO EM PINTURA ELETROSTÁTICA À PÓ CINZA. INSTALAÇÃO ALTA DE SOBREPOR A LAJE, VER DIMESIONAMENTO EM PLANTA.
- ÁREA INTERNA - ELETRODUTO RÍGIDO DE AÇO GALVANIZADO, VARA 3,0M. INSTALAÇÃO ALTA SOB A LAJE, VER DIMESIONAMENTO EM PLANTA.
- CANALETA EM ALUMINIO DUPLA 73X25/73X45mm, TIPO "C" EM ACABAMENTO NATURAL (REF. DUTOTEC, OU EQUIVALENTE TÉCNICO) INSTALAÇÃO DE SOBREPOR A ALVENARIA A 30cm DO PISO.

OBS.:
- EXECUTAR O CABEAMENTO HORIZONTAL COM CABO MULTILAN PLUS CAT. 6 COR AZUL;
- TODOS OS RACK'S TERÃO VENTILADORES PARA REFRIGERAÇÃO, VER ESPECIFICAÇÕES EM PLANILHA.
- OS CABOS DE REDE NÃO SERÃO ORGANIZADOS COM ANILHAS PLÁSTICAS E SIM COM FITAS DE VELCRO.

Legenda das indicações

CT6	6 tomadas padrão NBR-14136 2P+T - 20A / 250V - 1U
"E"115x115	Caixa de Derivação - Caixa 115x115x42mm tipo "E"
LPW	Condulete em Aluminio - LPW - 1"- Elet. de Encaixe
LPW-20	Condulete em Aluminio - LPW - 1"- Eletroduto de Encaixe
CH	Curva horizontal 90° - 100x50mm
CVI90	Curva vertical interna 90° - 100x50mm
CVE90	Curvas - Curva vertical Externa 90° - 25x73mm Raio 30mm
DIO-6	DIO-6
16U	Gabinete 19" - porta acrílico cristal - 16U x 570mm
PP	Patch Panel
(RJ45)	Porta Equipamentos Plus - Três RJ45 tipo Panduit - 1 modulo
2x(RJ45)	Porta Equipamentos Plus - Três RJ45 tipo Panduit - 2 modulo
RC	Redução concêntrica - 100x50x50mm
SW	Switch (10/100Base TX - 10/100/1000Base FX)Mbps
TH	T horizontal 90° - 100x50mm
TM	Terminal - Saída Lateral - 50x50mm
SL	Terminal - Saída Lateral para eletroduto 1"
RJ45(1)	Tomada RJ45 c/ placa plana 2x4" - Bege - 1 módulo - Plano
RJ45	Tomada RJ45 c/ placa plana 2x4" - Branca - 1 módulo - RJ45 - Condulete
UVT	Unidade de ventilação de teto - 1 vent.

Sala de entrada de telecomunicações (SET)

8 Proteção elétrica

8.1 A SET, a SEQ e o AT devem conter uma barra de vinculação de cobre estanhado em sua superfície, com 6mm de espessura, 50mm de largura e comprimento de acordo com a necessidade de vinculação.
8.2 A barra de vinculação instalada no PTR da SET deve ser interligada à barra do sistema de aterramento geral do prédio ou a um aterramento exclusivo, através de um acordoalha de cobre de 25mm².
8.3 A barra de vinculação deve ser fixada no DGT da SEQ e AT, e de modo que fique isolada.
8.4 As barras de vinculação devem estar o mais próximo possível dos pontos de conexão, de modo aminimizar distâncias.
8.5 Caso seja necessário, pode ser instalada mais de uma barra de vinculação no mesmo compartimento.
8.6 Todas as barras de vinculação devem ser interligadas entre si, através de uma cordoalha de 10mm².
8.7 A seção transversal de um condutor de vinculação deve ser de no mínimo10mm².
8.8 Todos os condutores de vinculação devem ser de cobre e com capa isolante.
8.9 Os cabos com blindagem devem ter suas terminações vinculadas às barras de vinculação e nos condutores de vinculação nas estações de trabalho.
8.10 Cada ramificação do caminho secundário que parte do AT deve conter um condutor de vinculação acessível em todas as estações de trabalho. As tomadas de telecomunicações devem ser vinculadas a esse condutor.
8.11 Todos os condutores de vinculação das estações de trabalho devem ser conectados à barra de vinculação do AT através de um conector tipo TMA estanhado.
8.12 Quando da necessidade de interligação de edifícios com aterramento distinto, é recomendável que esta interligação seja uma fibra óptica. Caso a interligação seja feita com cabos metálicos, deve ser projetado um sistema de proteção adequado, com utilização de dispositivo de proteção contra sobretensões e sobre correntes, a fim de assegurar a integridade total dos equipamentos e pessoas contra surtos elétricos.

ELITE ENGENHARIA
Rua 200, Qd. 03b, Lt. 001E - Sala 109 - Cidade Vera Cruz - Cond. Empresarial Village, Aparecida de Goiânia/GO - e-mail: brazcampos@uol.com.br
Fones: (62) 3941-8808 / (62) 9971-9693

CABEAMENTO
IFRS - CAMPUS PORTO ALEGRE
EDIFÍCIO EX-MESBLA

ARQUIVO	IFRS - POA - Bloco A - Cabeamento - 07.07.14. - R00.dwg
PONTO DE DADOS:	90
PONTO DE VOZ:	17
Nº PAVIMENTOS	03 (Três)
ÁREA CONSTRUIDA:	Área 5º Pav: 1.294,03m²; Área 6º Pav: 1.515,97m²; Área 7º Pav: 1.629,34m²
Interessado:	Instituto Federal de Educação, Ciência e Tecnologia Campus Porto Alegre
Autor:	Engº. Eletricista João Paulo Digues da Costa CREA 21978/D-GO
CONTEÚDO	- PLANTA BAIXA - 6 º PAV. - DIAGRAMA DOS RACK - DETALHE - LEGENDAS - NOTAS
DESENHISTA	João Batista
ENDEREÇO	Rua Coronel Vicente, 281, Bairro Centro, Porto Alegre, RS
DATA	Julho / 2014
FOLHA	02/05

REVISÃO:

Rev.	DATA	MOTIVO	REVISOR
Rev. 00	07/07/2014	Projeto Finalizado	-

APROVAÇÃO:

www.brazcampos.com.br